FEHLERMELDUNG	MÖGLICHE UHRSACHE	LÖSUNG
Das Gerät funktioniert nicht	Stromzufuhr ist begrenzt oder abwesend	Prüfen Sie die Stromanschlusse des Geräts (siehe Betriebsanweisung)
	Schutzsicherung ist außer Betrieb	Die Sicherung wird ausgetauscht Typ – Rohrsicherungen (5x20) – 3.15 A
Bei eingeschaltetem Regler rotiert der Lüfter nicht	Minimalgeschwindigkeit des Lüfters ist falsch eingestellt	Stellen Sie die Minimalgeschwindigkeit des Lüfters ein

Tabelle 1. Mögliche Fehlermeldungen und Lösungen.

LAGERUNGSREGEL
Der Regler soll in der Originalverpackung in einem klimatisierten Raum bei Temperaturen von 0°C bis +40°C und einer relativen Luftfeuchtigkeit nicht mehr als 80% (bei T= 25°C) gelagert werden.

GARANTIEERKLÄRUNG
Hersteller garantiert den Normalbetrieb des Lüfters binnen 12 Monate vom Verkaufsdatum im Einzelhandel unter Bedingung der Erfüllung der Transport-, Lagerungs-, Montage- und Betriebsregeln.

Hersteller tauscht keine mechanisch beschädigte Geräte aus.

Bei fehlendem Verkaufsdatumvermerk wird die Garantiefrist vom Herstellungsdatum berechnet. Im Falle des Entstehens der Störungen beim Betrieb des Gerätes durch Verschulden des Herstellerbetriebs innerhalb der Gewährleistungsfrist, hat der Verbraucher das Recht auf den Ersatz beim Verkaufer.

GESCHWINDIGKEITSREGLER DES LÜFTERS

RS-1-400

BESTIMMUNG
Thyristorischer Geschwindigkeitsregler RS-1-400 ist für die sanfte Regelung des Lüfters mit Verbrauchsleistung bis 400 Voltampere vorbestimmt. In der rechten Endstellung (Drehung erfolgt im Uhrzeigersinn) des Reglers erreicht der Lüfter seine maximale Leistung. Die Drehung gegen den Uhrzeigersinn verringert die Leistung des Lüfters. In der linken Endstellung des Reglers (Drehung erfolgt gegen Uhrzeigersinn) erreicht man ein Knackgeräusch, d.h. der Lüfter ist vom Stromnetz ausgeschaltet (Stellung AUS).

TECHNISCHE DATEN
Elektrische Parameter des Reglers:
- Netzspannung ~230-240V/50-60 Hz;
- Stromverbrauch 1,8 A;
- Maximale Leistung der Anschluss-Spannung 400 Voltampere;
- Außenabmessungen 78x78x63 mm;
- Gewicht 250 gram;
- Schutzstufe (nur von Vorderseite) entspricht IP-40.

Betriebsbedingungen des Reglers betragen Temperaturen von 0 °C bis +35 °C bei relativer Luftfeuchtigkeit nicht mehr als 80% (bei T= 25 °C).

LIEFERUMFANG
Lieferumfang beinhaltet
- Regler - 1 St
- Datenblatt
- Verpackung

SICHERHEITSVORSCHRIFTEN
Die Wartung und die Reparatur des Reglers dürfen ausschließlich von Fachkräften ausgeübt werden, die eine Genehmigung haben, an Stromanlagen bis 1000V zu arbeiten, und die dieses Datenblatt erlernt haben.
VORSICHT: Alle Ketten des Reglers befinden sich unter Netzpotenzial.
Montage- und Anschlussarbeiten dürfen nur bei ausgeschalteter Stromzufuhr des Reglers.
VERBOTEN:
- Betrieb des Reglers mit beschädigtem Gehäuse oder Anschlussleitung;
- Kontakt der Flüssigkeit mit Gehäuse des Reglers;
- Montage des Reglers in der nähe von Heizgeräte;
- Anwesenheit in der Umgebung Explosions- oder anderer Verrostungsmittel.

MONTAGE- und BETRIEBSANWEISUNG
Der Regler wird im Innenraum an der Vertikalwand im versteckten Gehäuse montiert. Das Anschließen zum Stromnetz wird durch den automatischen Schalter erfolgt.
Beim Anschließen des Reglers zum Stromnetz wird:
- der Griff des Reglers (1) abmontiert,
- die Schraubenmutter der Abdeckung (2) aufgedreht und die Abdeckung (3) abgenommen,
- die Befestigungsschrauben (4) des Montagekastens aufgedreht und der Regler (5) ausgebaut,
- die Anschlussdrähte in den Montagekasten (6) eingeführt,
- der Montagekasten in die Wand eingebaut,
- die Anschlussdrähte am Ende mit Abstand von ca 6-7 mm blank gemacht,

- die Anschlussdrähte entsprechend des Anschlussschemas (Abb.3) und dem Aufkleber an der Klemmleiste, zum Klemmkasten, der sich an der Reglerplatte befindet, angeschlossen,
- der Regler in den Montagekasten so eingebaut, dass die Klemmleiste (Abb.2) am Kopf platziert und mit Schrauben befestigt wird.

Um den Normalbetrieb des Lüfters zu sichern, soll die Minimalgeschwindigkeit der Rotation des Lüfters eingestellt werden.

Dafür wird:
- der Griff des Reglers gegen den Uhrzeigersinn (bis zum Knicken) gedreht
- Stromzufuhr eingeschaltet
- mit isoliertem Schraubendreher der Motor des Potentiometers gedreht um minimale Geschwindigkeit des Lüfters zu erreichen
- der Regler in Stelle AUS gedreht (Drehung gegen Uhrzeigersinn bis zum Knicken), der Lüfter stoppt,
- der Regler angemacht, es soll eine konstante Drehung mit Minimalgeschwindigkeit erfolgen.

VORSICHT:
Um den fehlerhaften Betrieb des Lüfters zu vermeiden wird es verboten, das Gerät mit falsch eingestellter Minimalgeschwindigkeit zu bedienen.

- die Abdeckung wieder aufgesetzt und die Schraubenmutter zugedreht,
- der Griff des Reglers augesetzt.

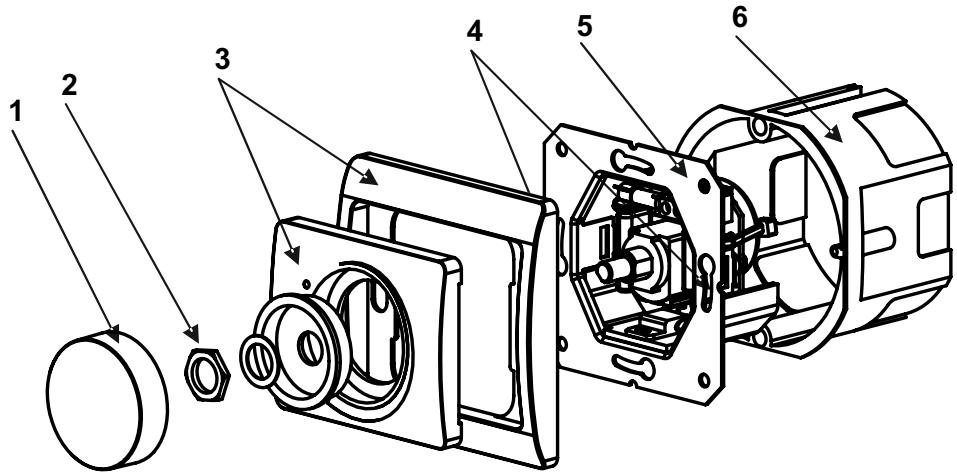

Abb.1 Regleraufbau

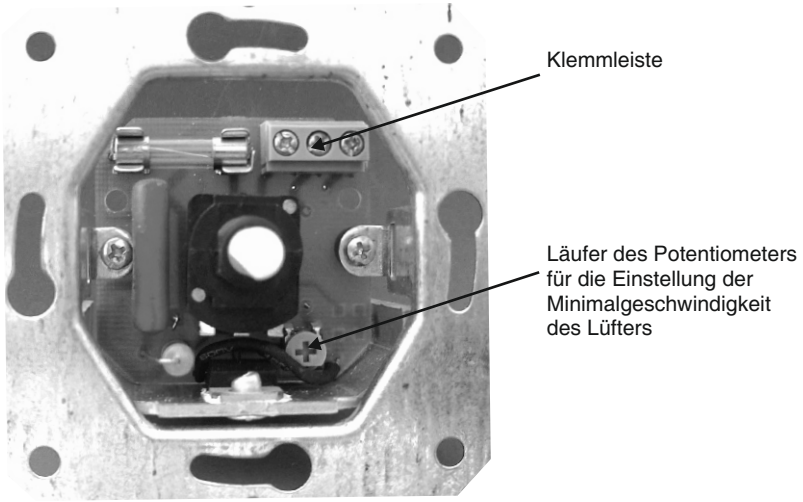

Abb. 2 Einstellung der Minimalgeschwindigkeit

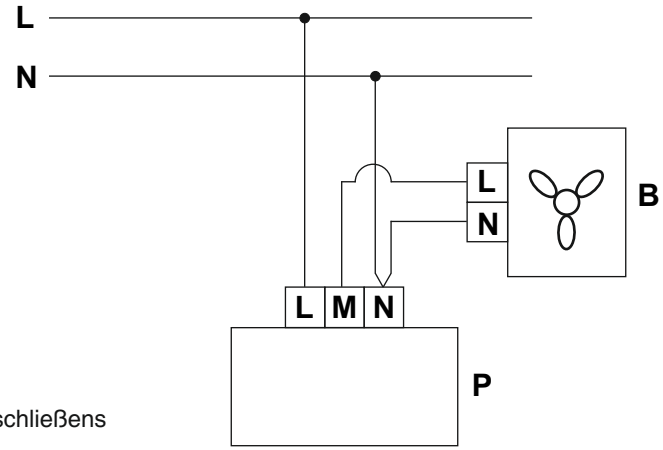

Abb.3 Schema des Anschließens des Reglers

Bezeichnung:
B - Lüfter
P - Regler RS-1-400.

MÖGLICHE DEFEKTE UND LÖSUNGEN

Der Regler ist nach Stromzufuhr sofort betriebsbereit. Falls das Gerät nicht funktioniert, sollen die Defekte mit Hilfe von Tabelle 1 gelöst werden.